SB 322

Bac de Stockage 168 kg

Scotsman Ice Systems

Article #:	
Projet:	
Quantité:	

CARACTÉRISTIQUES

- Bac de stockage de glace pour Glaçons Gourmets, Cubes, Glace en Grains, Supergrains, Nuggets et Cubelets.
- Nouveau design contemporain aux lignes fluides.
- Support de pelle à glace pratique et hygiénique.
- Carrosserie acier inoxydable.
- Isolation polyuréthane.
- Liner polyéthylène haute densité, non corrosif, équipé d'angles arrondis faciles à nettoyer et résistant aux rayures et aux coups de pelle.
- Encadrement de porte robuste résistant à un usage intensif.
- Profil de porte facilitant l'accès pour améliorer la manipulation.

DONNÉES UNITAIRES

Dimensions (LxPxH)	569 x 869 x 1271 mm
Poids net	48 kg

COLISAGE

Dimensions (LxPxH)	620 x 940 x 1310 mm
Poids brut	62 kg

Bac	Compatibilité	Machine à glace
SB 322	✔	MXG 328-428
	✔	C 322-522-722
	✔	MV 306-426-430
	✔	NW 308-508
	✔	N 622-922
	CBT22EFCD	MFN 46-56
	✔	MF 26-36
	CBT22EFCD	MF 46-47-56

LÉGENDE:

✔ : Combinaison parfaite entre la machine à glaçons et le conteneur
● : Découpe de la goulotte de glaçons effectuée lors de l'installation
CBTxxxxxxxxxx : Couvercle indispensable

Certifications:

AVIS IMPORTANT:
Les modèles et les spécifications peuvent être modifiés sans préavis. Cette fiche technique est destinée uniquement à des fins commerciales. Pour la documentation technique, veuillez consulter nos manuels de service.

Télécharger gratuitement notre App Scotsman Ice
Apple store
Google play
Windows store
DOWNLOAD

www.scodif.fr
www.scotsman-ice.it

Bac de Stockage 168 kg

11 January 2018

SB 322

Bac de Stockage
168 kg

Scotsman
Ice Systems

Article #:	
Projet:	
Quantité:	

Bac de Stockage 168 kg

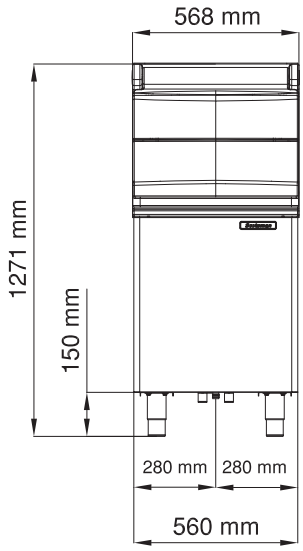

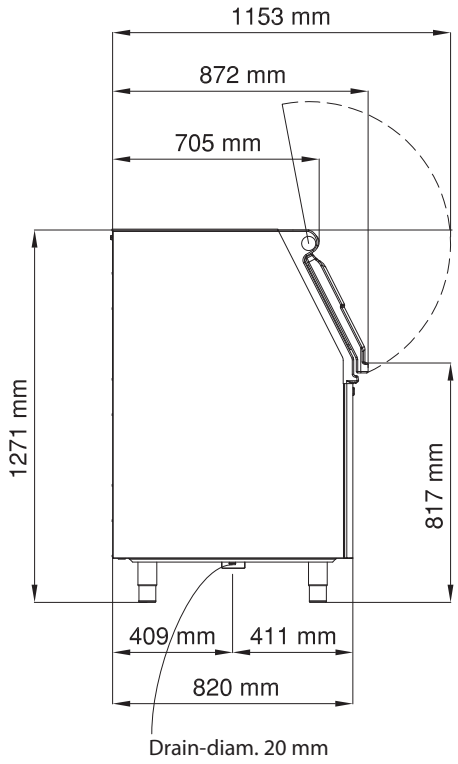

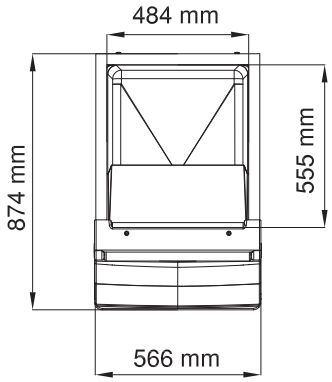

Capacité de stockage (application)*	Capacité de stockage (AHRI)**	Volume interne
kg	**kg**	**m³**
168	132	0.34

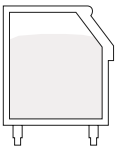

(*) La capacité de stockage (Application) est calculée sur 90% du volume total x 545 kg/m³

(**) La capacité de stockage (AHRI) est calculée sur 80% du volume total x 481 kg/m³

Scodif
CS 30059 95101 ARGENTEUIL cedex
Tél : 01 39 81 43 43 - Fax : 01 39 81 31 91
scodif@scodif.fr
www.scodif.fr